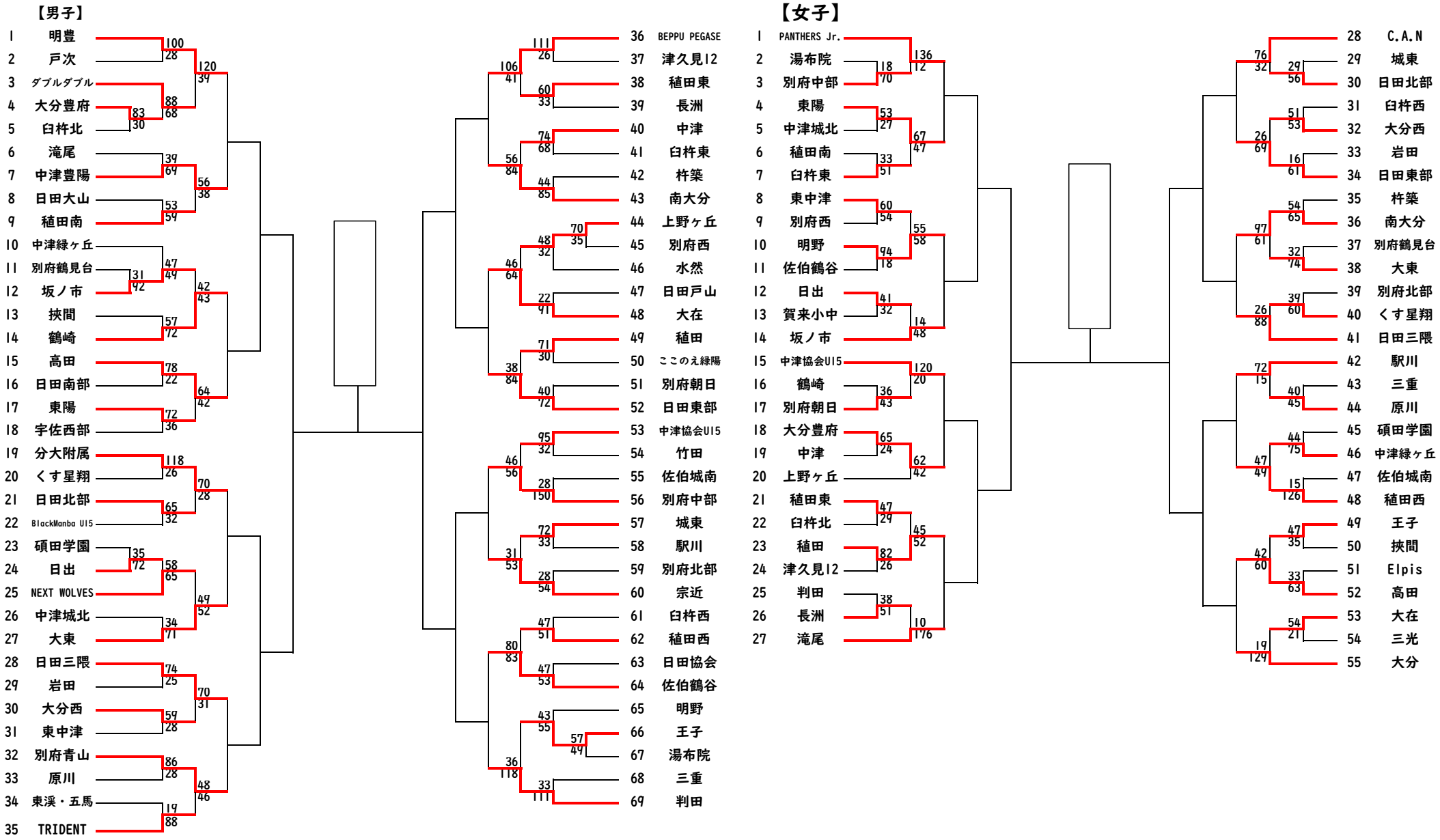# 令和4年度　大分県中学生春季バスケットボール大会試合結果